机器尺寸

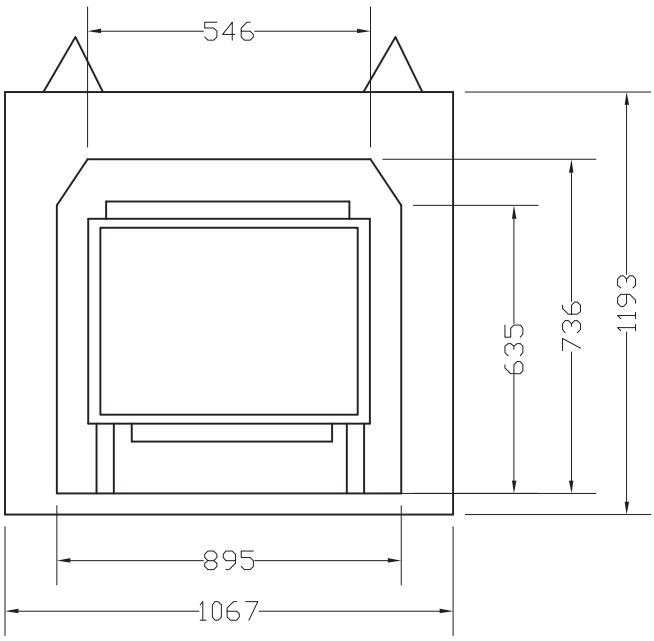

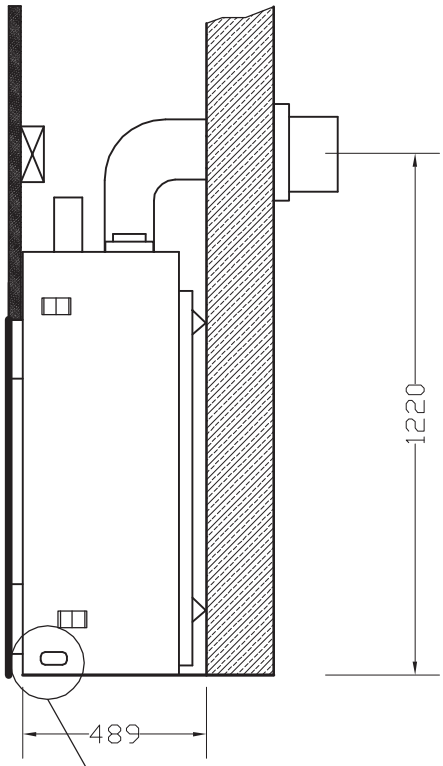

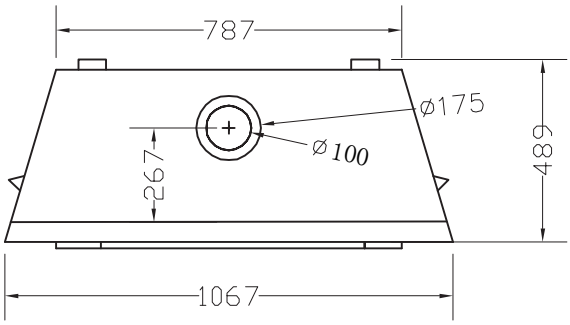

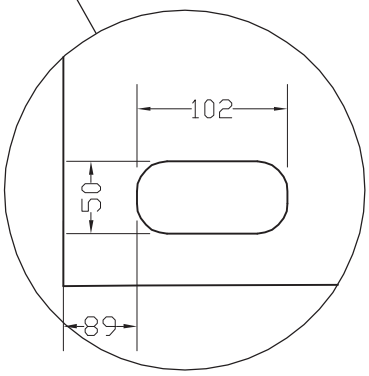

安装尺寸

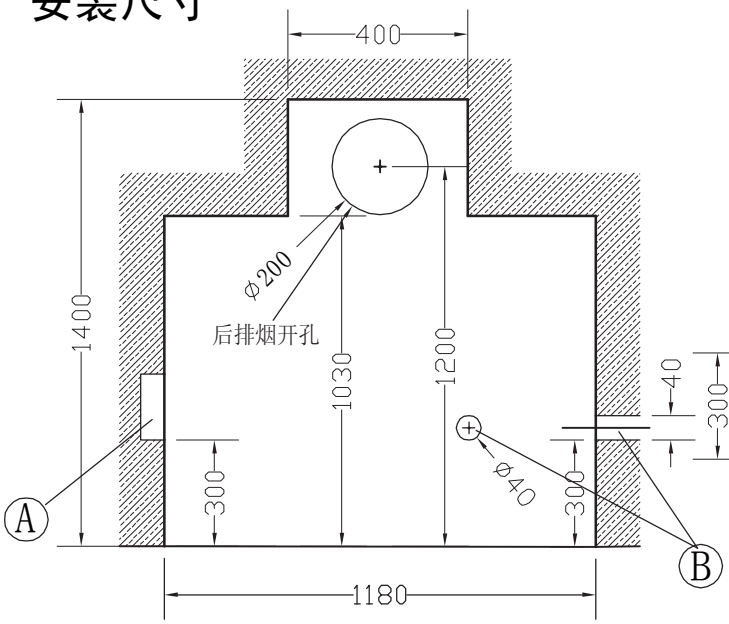

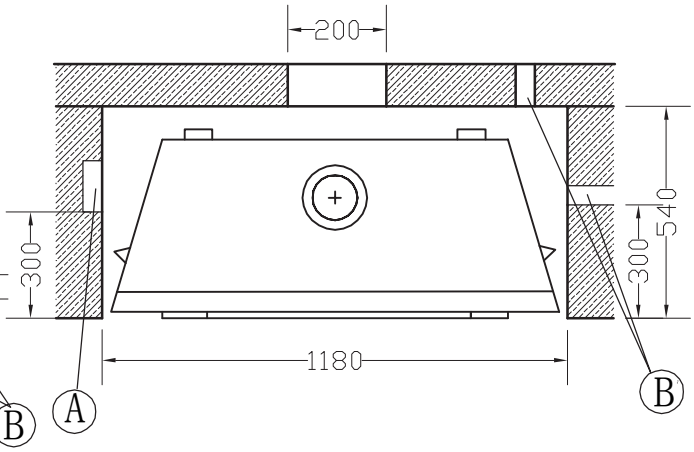

A—接线盒内留出1米1平方毫米三芯软线
B—直径40煤气管通孔（任选一）

開能 Canature	上海开能壁炉产品有限公司	日期	2008.06
		制图	
	P90-NG 平衡式燃气壁炉	编号	GF09